Green bell
Garage & garden shed

#241220

片開きシェッド用ドア

組立説明書

4× 6× 製品専用　　サイズ：W800mm×H1670mm

この度は当社製品をお買い上げいただき誠にありがとうございます。

- ●組立前にこの説明書をよくお読みになり組立方法をよくご理解の上、正しく組立ててください。
- ●お読みになった後も組立後も、説明書は大切に保管してください。

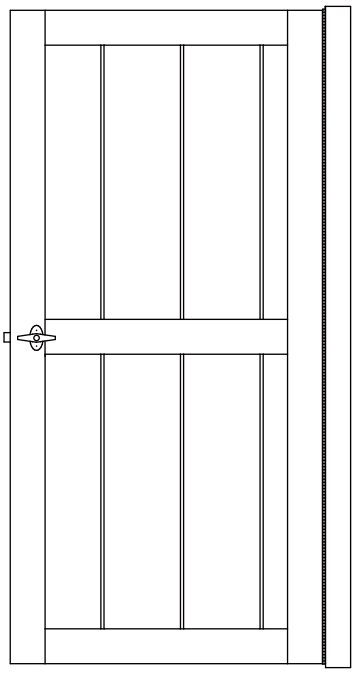

片開きシェッド用ドア

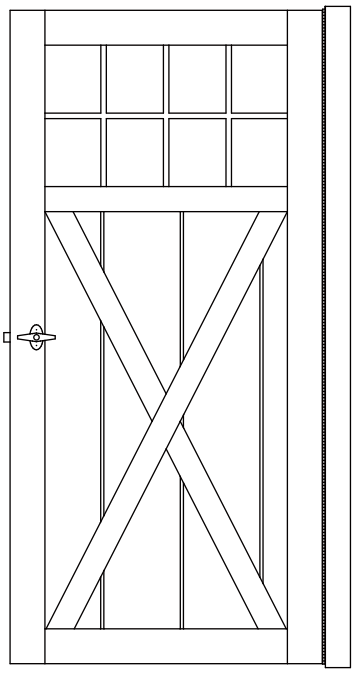

窓入り片開きシェッド用ドア

取り付けパターンによっては別途調達が必要な木材（2×4）があります。組立を始める前にこの組立説明書でご確認の上必要な場合は最寄りのホームセンター等でお求めください。

1. 開梱時の注意事項

●組立説明書の中には「パーツチェックシート」が入っております(P.04)

➡開梱時にこのチェックシートを参照し全ての部材が揃っているか必ずご確認下さい。

●もし不足部材や不良パーツがある場合はこの時点で、当社フリーダイヤルの0120-417-127まで下記内容をご連絡下さい。

▶お客様名

▶製品名／ご購入時期

▶部材チェック責任者名(部材チェックシートに記載されております)

▶組立説明書番号(本説明書の表紙に記載されている#で始まる6桁の番号です)

●部材チェックシートには当社のチェック責任者名が記載されています。

➡部材チェックシートは全ての組立作業が終了するまで大切に保管して下さい。

2.必要工具・道具

●金槌／サシガネ／メジャー／電動ドリル(推奨:インパクトドライバー)
タッカー／金切バサミ

●ノコギリ(電動丸鋸／ジグソー)
コーキング／コーキングガン

●脚立／足場板／鉛筆

3.作業時の注意事項

●作業現場では必ずヘルメット・防護メガネ・安全靴・手袋を着用し、安全には十分注意を払い作業を行って下さい。

●電動工具を使用する作業は危険が伴うため、電動工具メーカーの取り扱い説明書に従い注意して作業して下さい。

重要

- 本追加ドアは、**4×/6×** 製品に対応しています。
- 開口寸法は『**W780 ㎜ ×H1600 ㎜**』です。
- 有効寸法は開口寸法と同じ W780 ㎜ ×H1600 ㎜です。
- ドアパネルの寸法は **W797 ㎜ ×H1668 ㎜**
- 壁高により**取り付け方法**、**必要部材**が違いますのでご注意ください。
- ご購入された製品への**組付けパターン**をご確認の上、必要部材を最寄りのホームセンターなどでお求めください。

作業の流れ

部材**チェック**（小屋キットと同梱、または単品梱包されています）

↓

各壁高に対応した取り付け方の確認

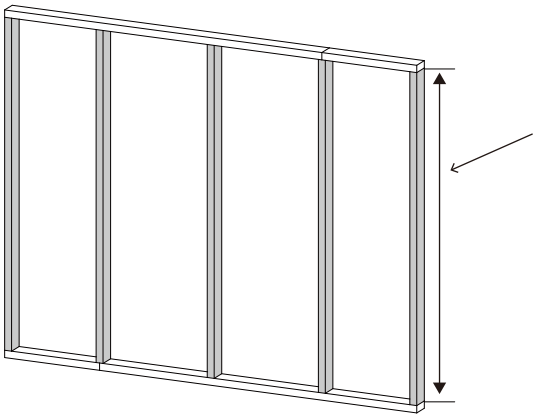

スタッドの寸法が

1600 ㎜	1600 ㎜以外
サンタモニカ **ランカスター** **ランカスター BG**	**特注壁高 UP 製品**
↓ **P.06 ～**	↓ **P.10 ～**

↓

必要部材の確認と材料調達 → 開口部の加工 ← ●小屋本体の組立と**同時**に取り付ける **OR** ●小屋**完成後**に取り付ける

↓

ドア本体、トリム材の取り付け

↓

ドアノブ取り付け **P.14**

W800xH1670mmドア　キットパーツリスト
【 片 開 き 】

チェック1	チェック2	部材規格	寸法(mm)	数	スタンプ	用途	備考
		本体化粧材(トリム材)					
		1x3材(19x64mm)					
		1x3	942	1	DU	ドア上トリム	
		1x3	1,688	1	DY	ドア横トリム	
		その他					
		ドアパネル	797x1668	1	−	ドア	
		ドアノブ	−	1	−	ドアノブ	
		ビス					
		コーススレッド	75mmビス	15	−	−	
		コーススレッド	細35mmビス	20	−	−	

チェック者	梱包者

＃241220

ドア寸法

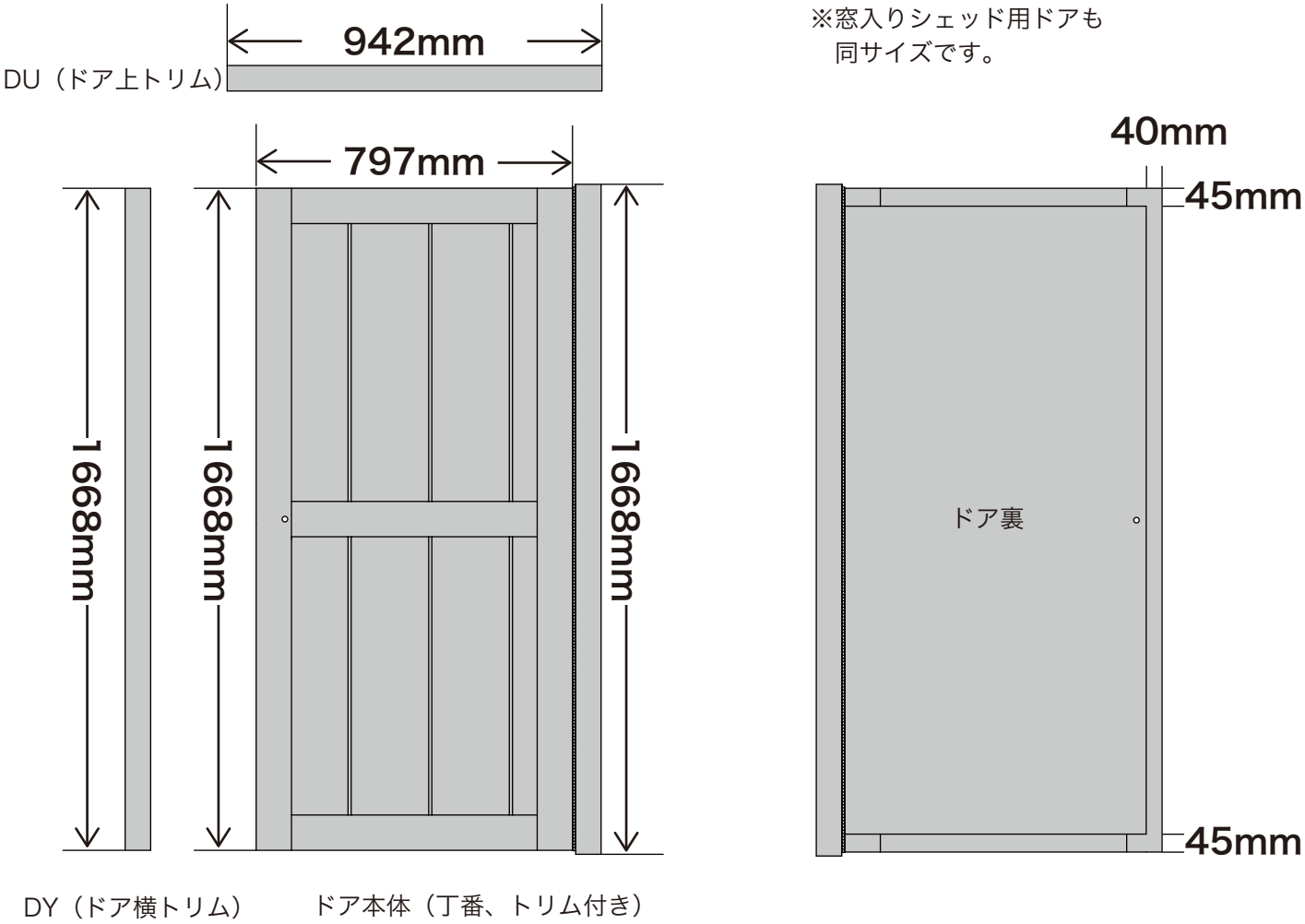

ドアの開き方向について

「片開きシェッド用ドア」は取り付け時にドアの開き方向を決めてください。
「窓入り片開きシェッド用ドア」は変更できないのでご注意ください。

片開きシェッド用ドア

取り付け時に右開き、左開きは**選択可能**

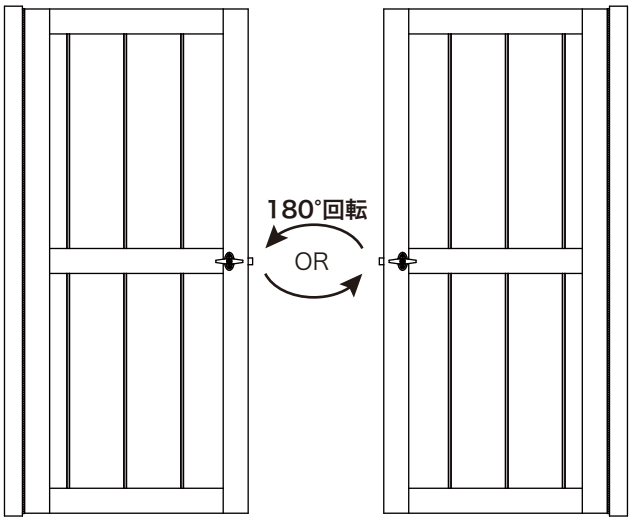

窓入り片開きシェッド用ドア

右開き、左開きは**購入時に選択**
組立時には変更できません。

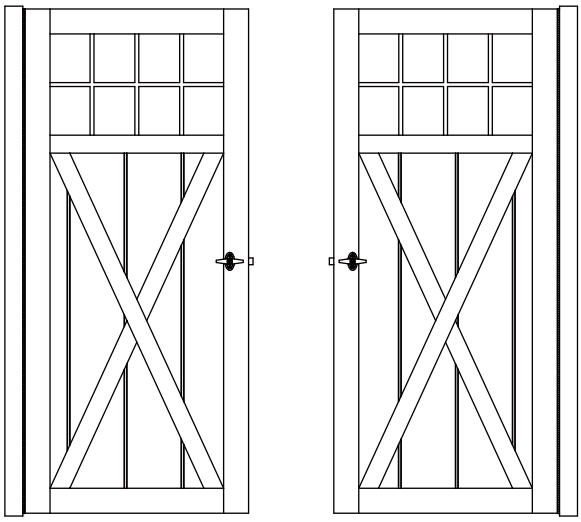

スタッド寸法が1600mmの製品への取り付け

小屋本体の組立と**同時**に取り付ける場合

※追加部材不要

以下の床で組立てる場合

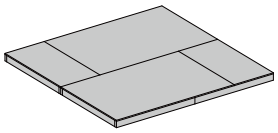

フロアーキット

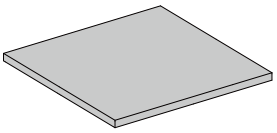

平らなコンクリート基礎

かんたん

1、❶を参考に枠を組む
2、ビスを使い EZ パネルを仮固定する
3、外壁起こしまで作業を進める
4、建物内からカットラインに印を付ける
5、EZ パネルを取り外す
6、丸ノコ、ノコギリなどを使いカット
7、カットしたＥＺパネルを枠に取り付ける

※図は右開きドアの取り付けでの解説です、
左開きで取り付ける場合は左右逆に施工してください。

❶ 枠の組立

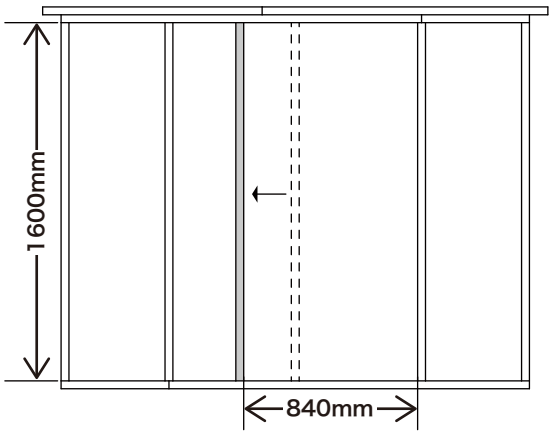

小屋本体の壁パネルを組み立てる際に
ドアを取り付けたい位置を決めスタッド間隔を
840mmにします。

❷ EZ パネルを張る

小屋本体の組み立て説明書を参考に EZ パネルを張り、
図を参考に W780mm×H1600mmの開口を開けます。

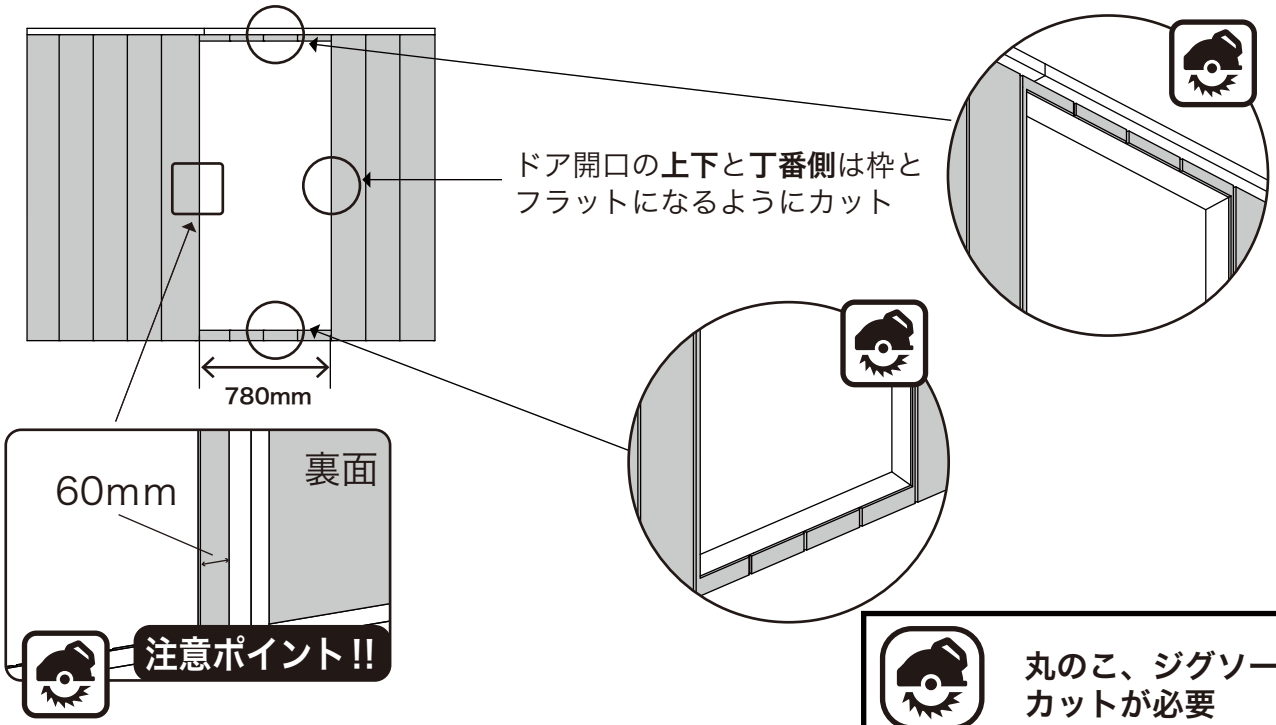

ドアノブ側の EZ パネルは枠より
60mm**内側**でカット

丸のこ、ジグソーなどで
カットが必要

P.09 ドア・トリムの取り付けへ

小屋本体**完成後**に取り付ける場合

※必要追加部材

2×4　1600mm　1本

❶ EZ パネルのカット

【注意】：丸ノコの刃を出しすぎないように !!
この箇所を繋いでいるビスに刃が当たって欠ける恐れがあります。

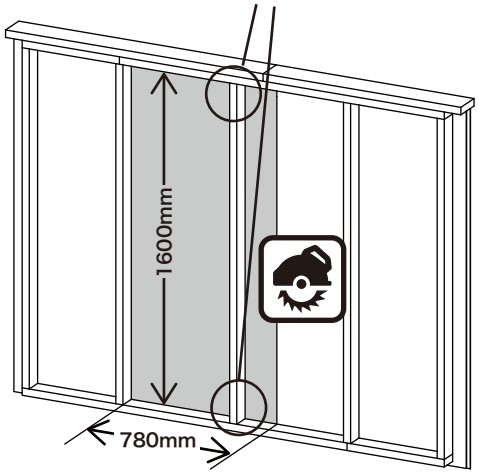

建物内側からドアを取り付けたい場所に印を付け
ノコギリ、丸のこ、ジグソーなどで切り取ります。

かんたん

1、建物内から W780mm×H 1600mm印の付ける
2、「1」の角４か所をビスで穴を開ける
3、建物外から「2」の穴を目印に直線を引く
4、丸ノコ、ノコギリなどを使いカット
5、EZ パネルのみ取り外す
6、不要なスタッドを取り外す
7、❸を参考に新たなスタッドを取り付ける

❷ 不要なスタッドの取り外し

任意の箇所をカット

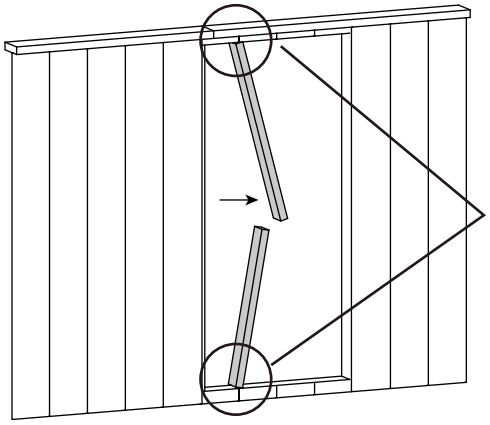

スタッドを取り外した後
上下枠にビスが残るので
金槌などで叩いて折ってください。

❸ スタッドの取り付け

2×4 材を 1600mmにカットし
図の位置に固定します。

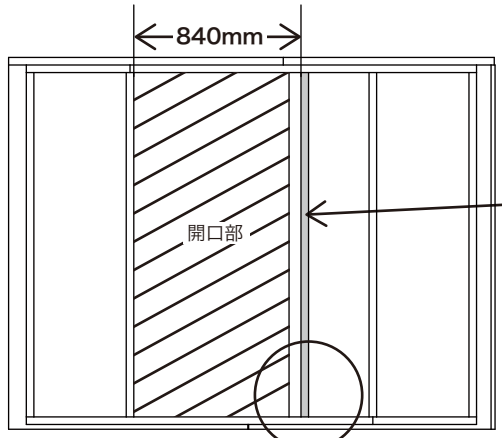

ご用意ください

1600mm×1

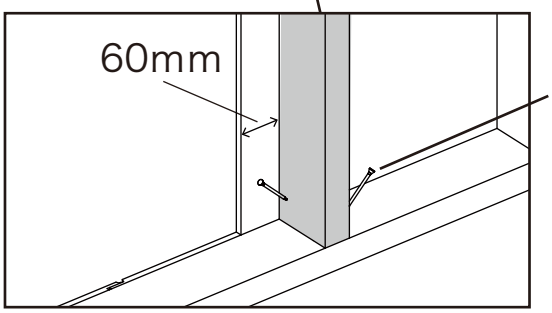

上下共に
75mmビスで固定

45mm釘

※小屋組立時に余った釘か
細 35mmビスなどを、
無ければお持ちのビス
釘で固定してください

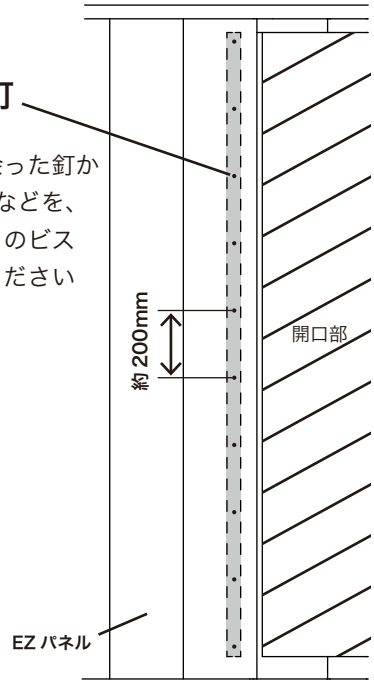

→ P.09 ドア・トリムの取り付けへ

立ち上がりのあるコンクリート基礎の場合

※必要追加部材

2×4	840mm	1本
2×4	Xmm	1本

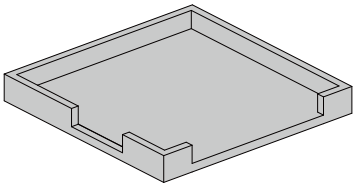

かんたん

1、❶の図を参考に枠を組む
2、EZ パネルを仮止めし、外壁起こしをする
3、EZ パネルのカットラインに印を付ける
4、枠から EZ パネルを外し、丸ノコ、ノコギリなどを使いカット
5、枠の不要部分をカット
6、EZ パネルを取り付ける

❶ 枠の組立

立ち上がりの高さの分だけドアの取り付け位置が下がります。
ドア部分は図❶のように枠を組立て
P.06 を参考にＥＺパネルをカットしてください。

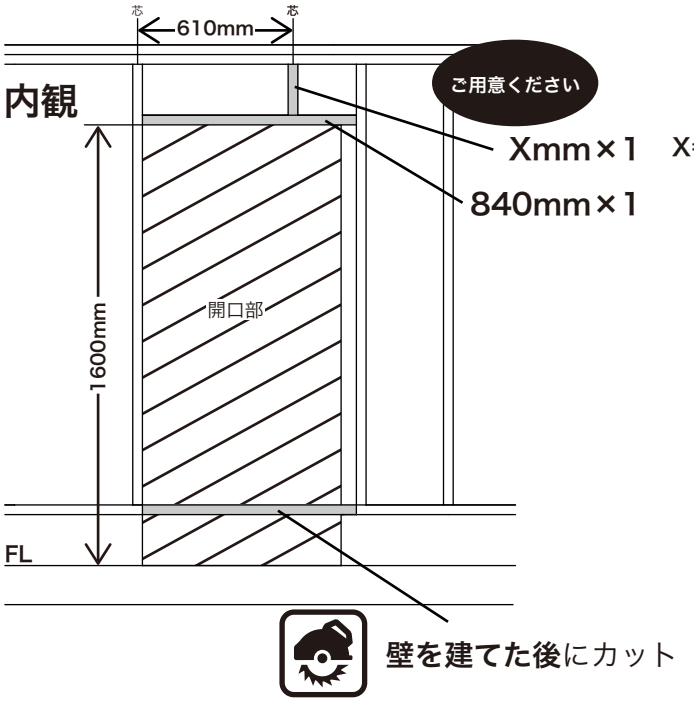

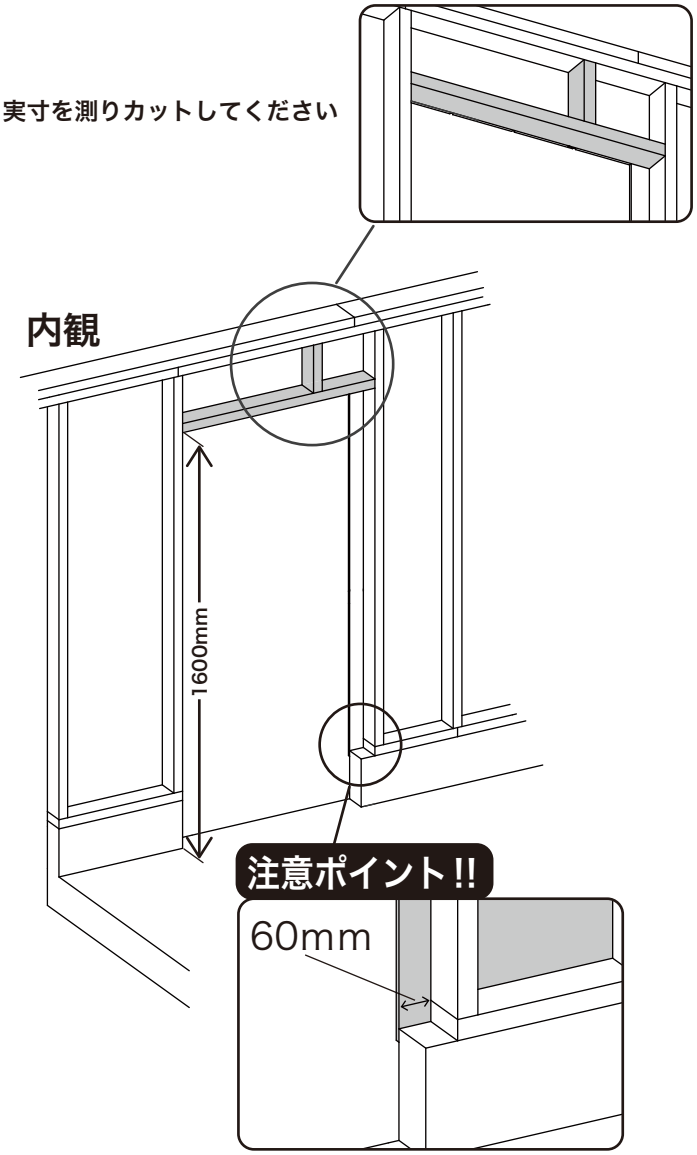

❷ EZ パネルを張る

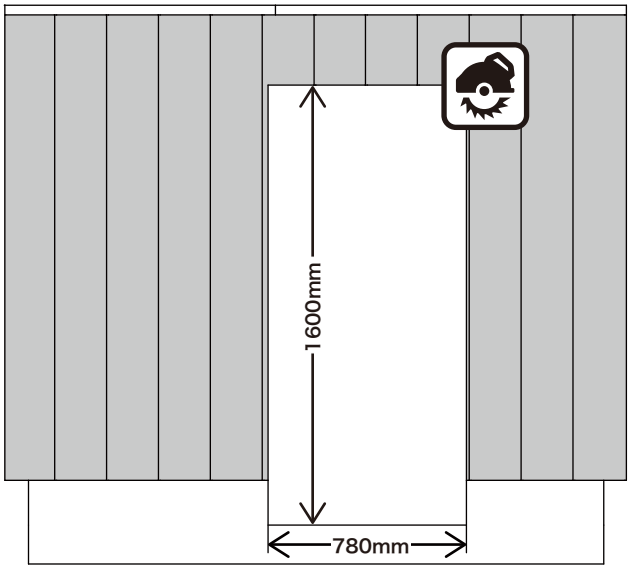

P.13 ドア・トリムの取り付けへ

ドア、トリムの取り付け（スタッド 1600mm製品）

※下記のパターンで組み立てる場合はドア上トリム（DU）を使用しません。

❶ ドアの取り付け

使用部材
ドアパネル
75mmビス　5本

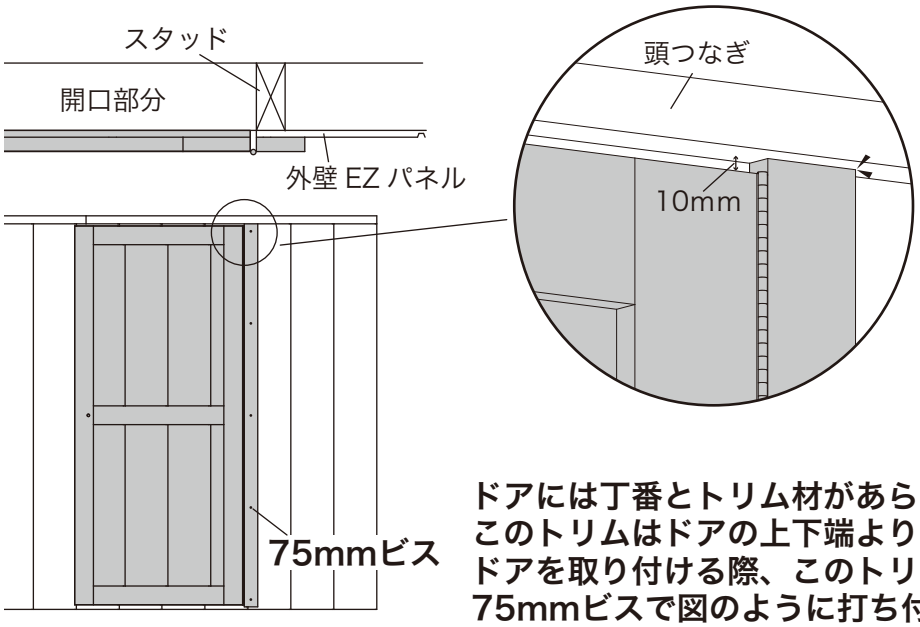

**ドアには丁番とトリム材があらかじめ取り付けられています
このトリムはドアの上下端より 10mm飛び出ています。
ドアを取り付ける際、このトリムを「頭つなぎ」に突き当て
75mmビスで図のように打ち付けてください。**

※75mmビスは壁裏の構造材（スタッド）にしっかりと打ち付けてください。

❷ ドア横トリムの取り付け

使用部材
ＤＹ　ドア横トリム　1×3　1668mm
細 35mmビス　10 本

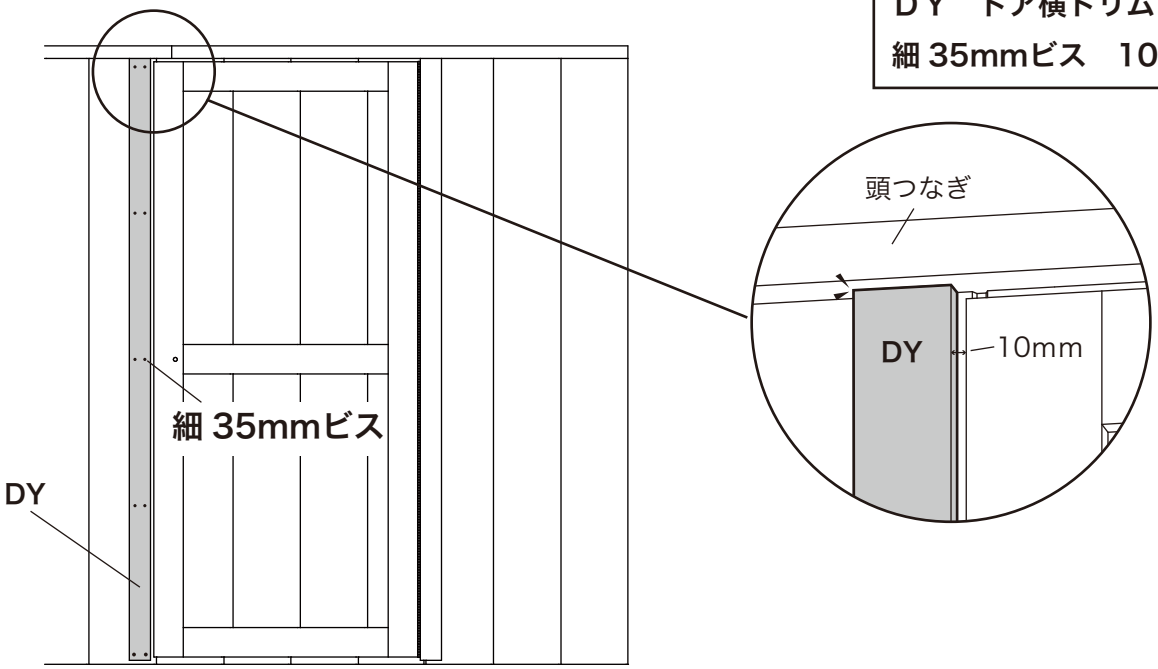

**ドアを閉めた状態でドアトリム（DY）を細 35mmビスを使い
図の様に取り付けます。
ドアとドアトリムの（ＤＹ）の隙間は 10mm程開けてください。**

→ P.14 ドアノブの取り付けへ

スタッド寸法が1600mm以上の製品への取り付け

小屋本体の組立と同時に取り付ける場合

※必要追加部材

2×4	840mm	1本
2×4	Xmm	1本

かんたん

EZ パネルをカットするタイミングや方法は任意ですが EZ パネルをビスを使い仮止め状態のまま「外壁起こし」まで作業を進めて内側からカットラインの印をし、一旦枠から外してカットしてください。
その後、付属の釘で枠に固定してください。

以下の床で組立てる場合

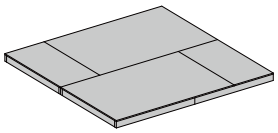

フロアーキット

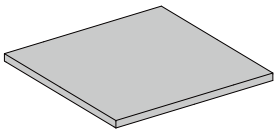

平らなコンクリート基礎

※図は右開きドアの取り付けでの解説です、
左開きで取り付ける場合は左右逆に施工してください。

❶ 枠の組立

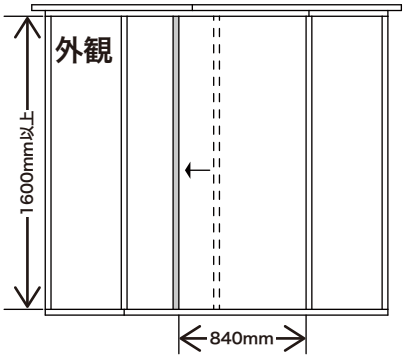

小屋本体の壁パネルを組み立てる際にドアを取り付けたい位置を決めスタッド間隔を 840mmにします。

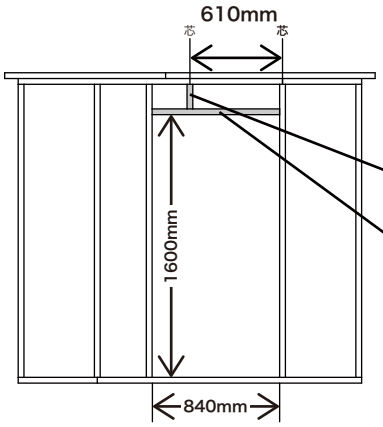

ご用意ください

Xmm×1　X= スタッド寸法 − 1638mm

840mm×1

用意して頂いたツーバイ材を図のように組みます

❷ EZ パネルを張る

小屋本体の組み立て説明書を参考に EZ パネルを張り、
図を参考に W780mm×H1600mmの開口を開けます。

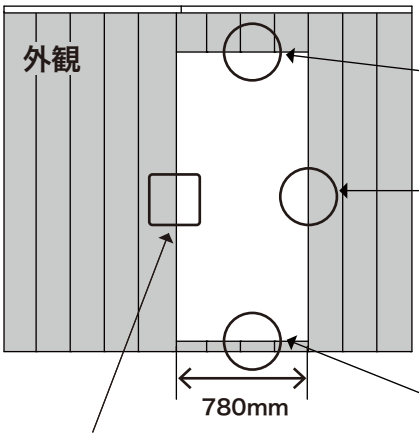

ドア開口の**上下**と**丁番側**は枠とフラットになるようにカット

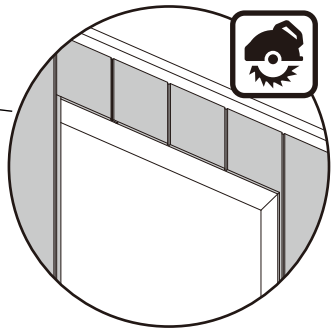

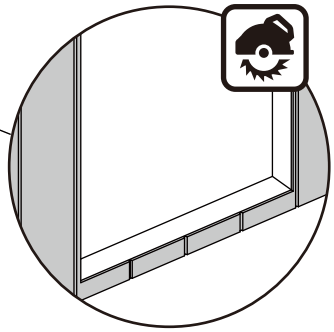

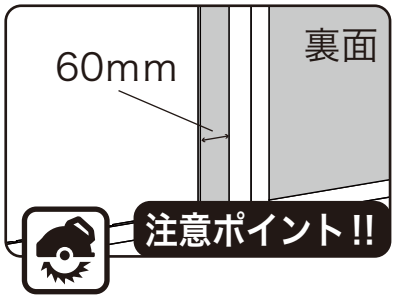

ドアノブ側の EZ パネルは枠より60mm**内側**でカット

丸のこ、ジグソーなどでカットが必要

P.13 ドア・トリムの取り付けへ

小屋本体**完成後**に取り付ける場合

※必要追加部材

2×4　スタッドと同じ寸法　1本
2×4　840mm　1本

❶ EZ パネルのカット

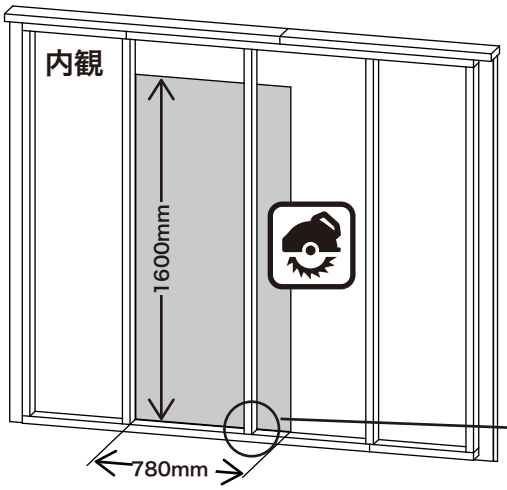

建物内側からドアを取り付けたい場所に印を付け
ノコギリ、丸のこ、ジグソーなどで切り取ります。

かんたん

1、建物内から W780mm×H1600mm印の付ける
2、1 の長方形の角４か所からビスで穴を開ける
3、建物外から 2 の穴を目印に直線を引く
4、丸ノコ、ノコギリなどを使いカット
5、EZ パネルのみ取り外す

【注意】：丸ノコの刃を出しすぎないように !!
この箇所を繋いでいるビスに刃が当たって欠ける恐れがあります。

❷ 不要なスタッドの取り外し

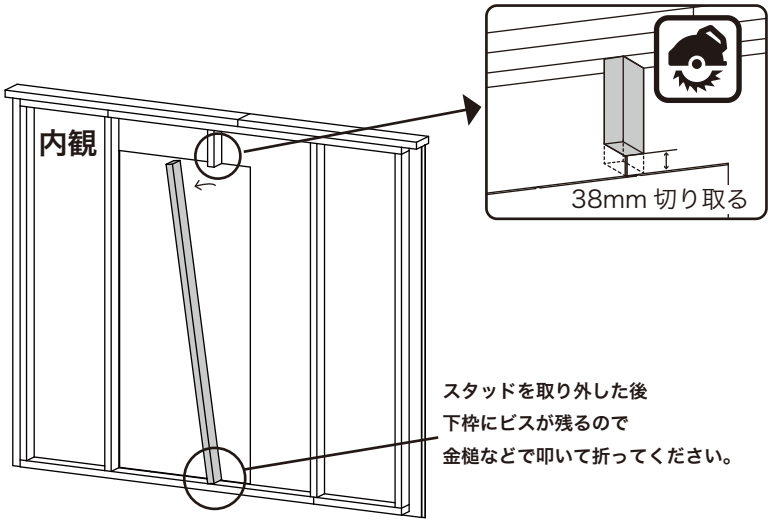

スタッドを取り外した後
下枠にビスが残るので
金槌などで叩いて折ってください。

❸ ツーバイ材の取り付け

２×４ 材を必要寸法にカットし
図の位置に固定します。

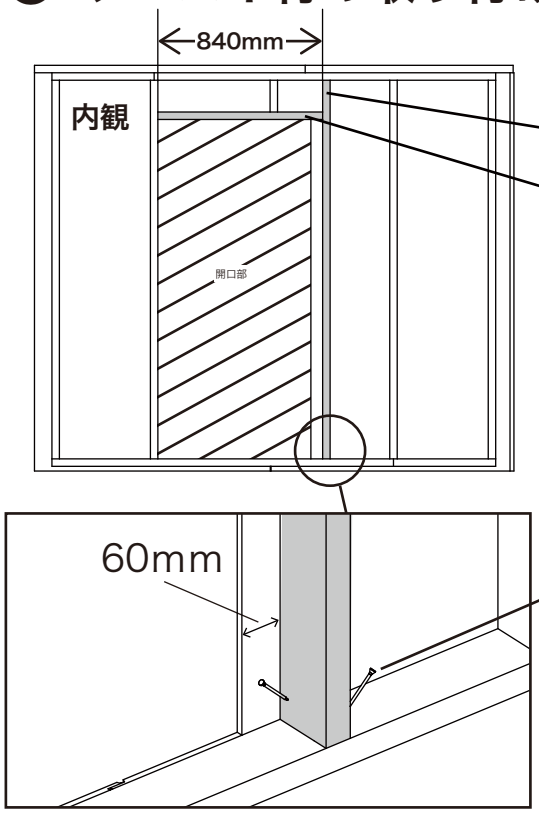

スタッド ×1
840mm×1

ご用意ください

上下共に
75mmビスで固定

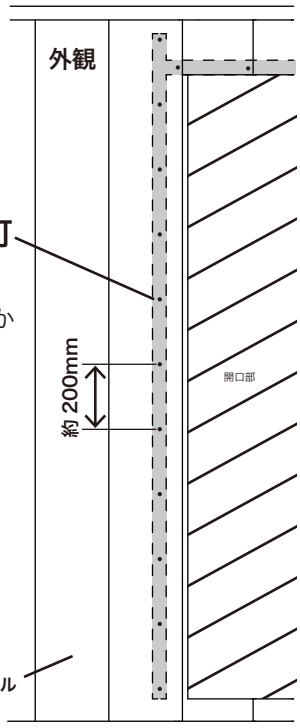

45mm釘

※小屋組立時に余った釘か
細 35mmビスなどを
無ければお持ちのビス
釘で固定してください

→ P.13 ドア・トリムの取り付けへ

立ち上がりのあるコンクリート基礎の場合

※必要追加部材
2×4　スタッドと同じ寸法　1本
2×4　840mm　1本
2×4　　Xmm　1本

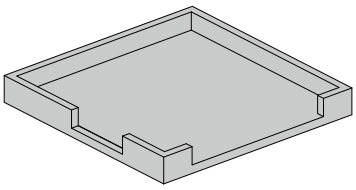

かんたん

1、❶の図を参考に枠を組む
2、EZ パネルを仮止めし、外壁起こしをする
3、EZ パネルのカットラインに印を付ける
4、枠から EZ パネルを外し、丸ノコ、ノコギリなどを使いカット
5、枠の不要部分をカット
6、EZ パネルを取り付ける

❶ 枠の組立

立ち上がりの高さの分だけドアの取り付け位置が下がります。
ドア部分は図❶のように枠を組立て
P.10 を参考にＥＺパネルをカットしてください。

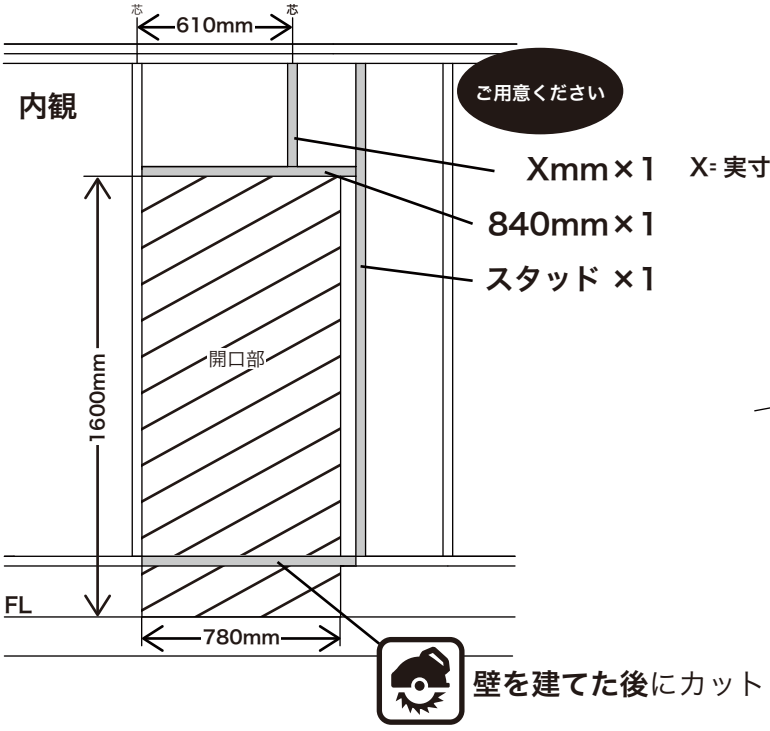

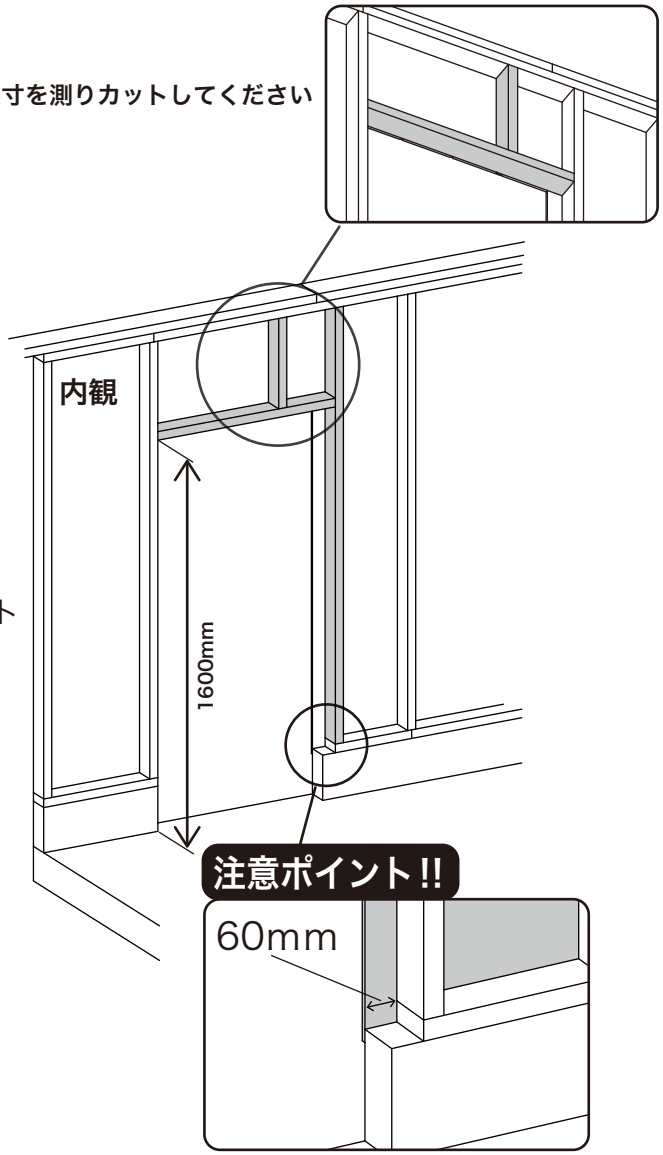

❷ EZ パネルを張る

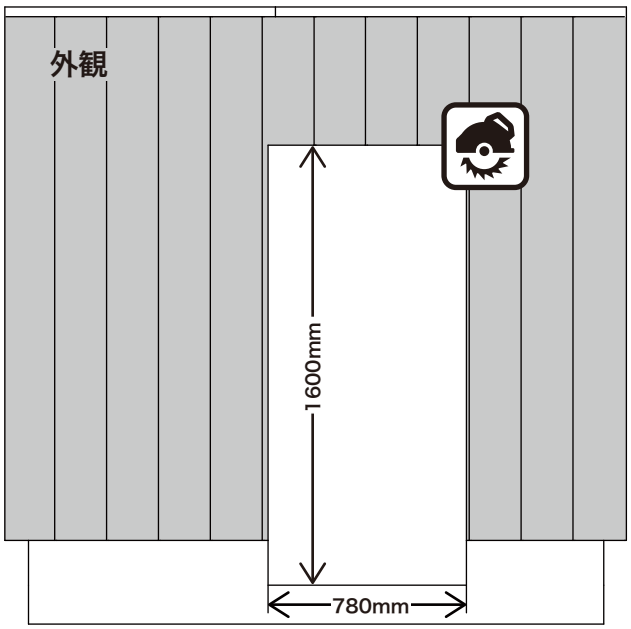

P.13 ドア・トリムの取り付けへ

ドア、トリムの取り付け（スタッド 1600mm以上の製品）

❶ ドア上トリムの取り付け

使用部材
DU　ドア上トリム　1×3　942mm
細 35mmビス　10 本

開口中心に印を付ける

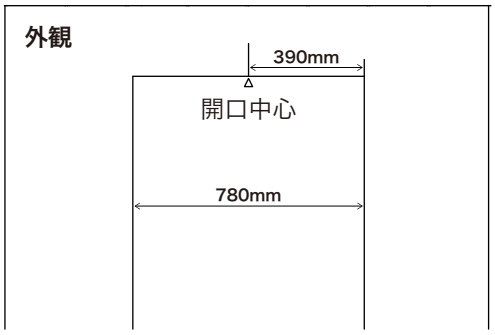

DU の中心と開口中心を合わせて図の位置に取り付ける

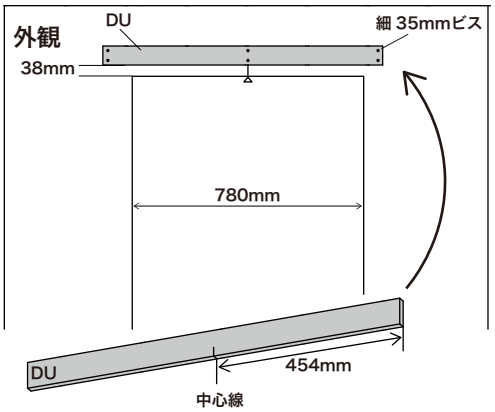

❷ ドアの取り付け

使用部材
ドアパネル
75mmビス　5本

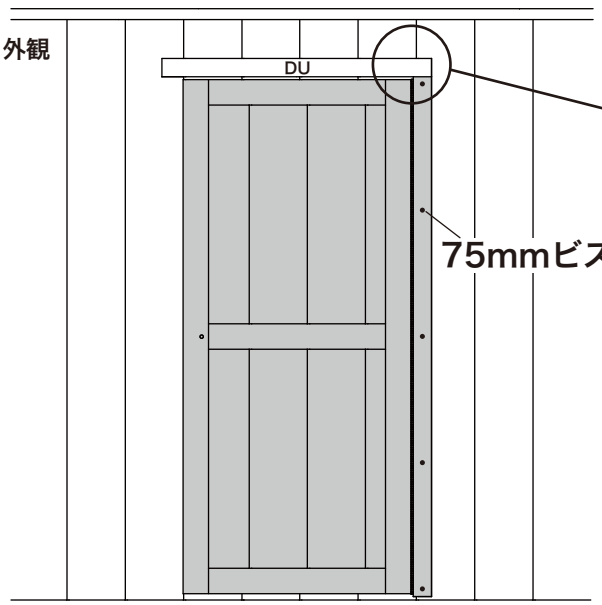

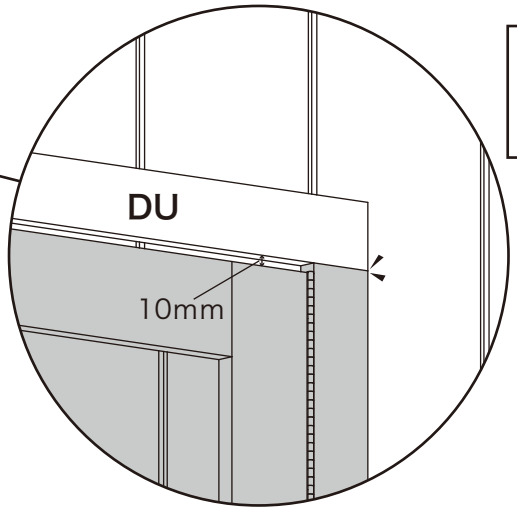

ドアには丁番とトリム材があらかじめ取り付けられています
このトリムはドアの上下端より 10mm飛び出ています。
ドアを取り付ける際、このトリムを「DU」に突き当て
75mmビスで図のように打ち付けてください。

※75mmビスは壁裏の構造材（スタッド）にしっかりと打ち付けてください。

❸ ドア横トリムの取り付け

使用部材
ＤＹ　ドア横トリム　1×3　1668mm
細 35mmビス　10 本

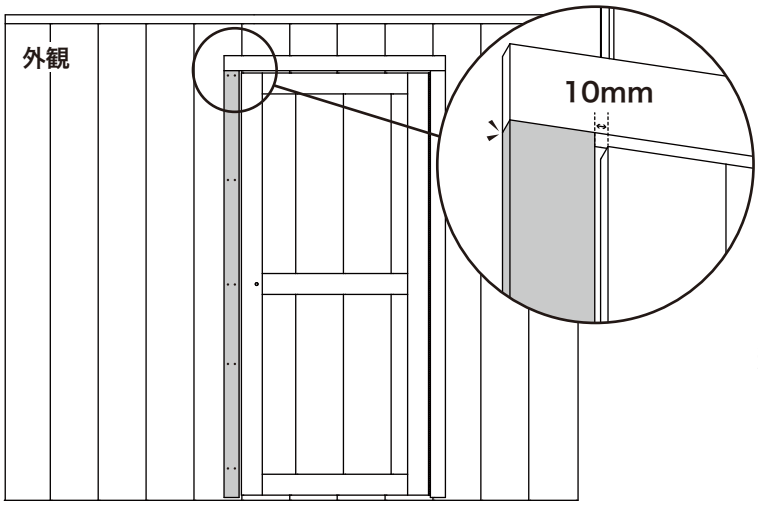

ドアを閉めた状態でドアトリム（DY）を
細 35mmビスを使い図の様に取り付けます。
ドアとドアトリムの（ＤＹ）の隙間は
10mm程開けてください。

→ P.14 ドアノブの取り付けへ

ドアノブの取り付け

❶ ドアノブの固定

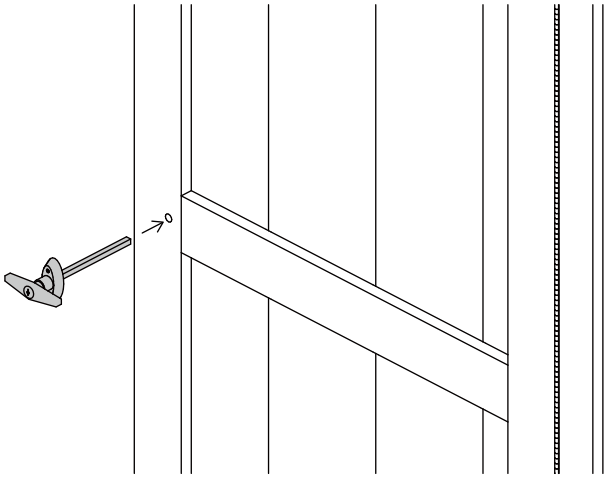

ドアノブのシャフトを差し込む

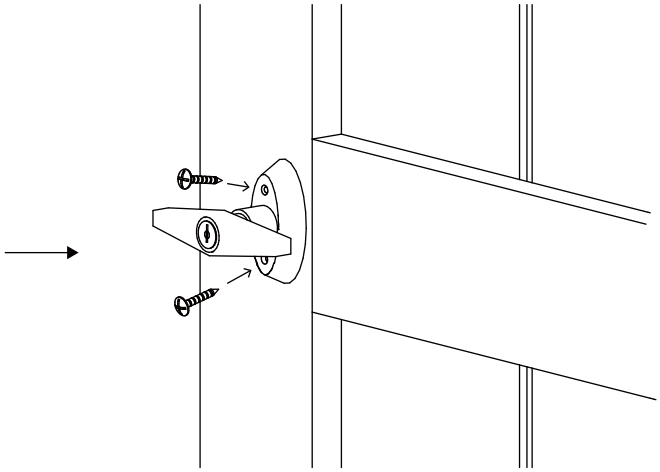

付属のビスで固定する

❷ D カンの取り付け

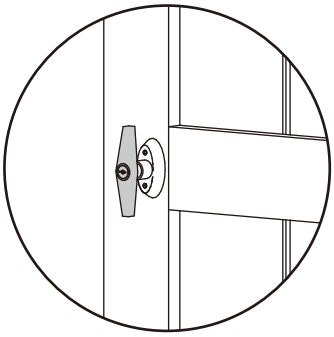

ドアノブを図の状態にして
作業してください。

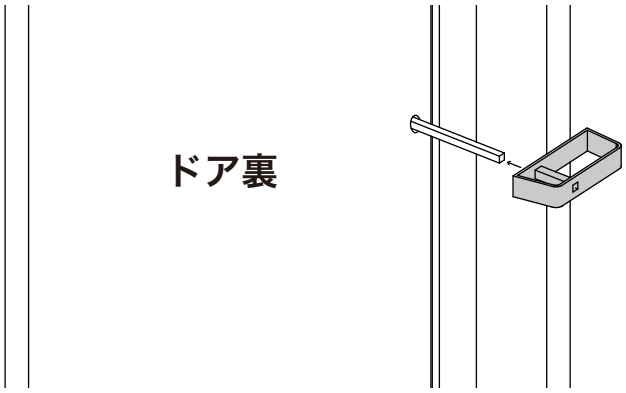

ドアシャフトにDカンを差し込み
ドアが閉まる位置で固定します。

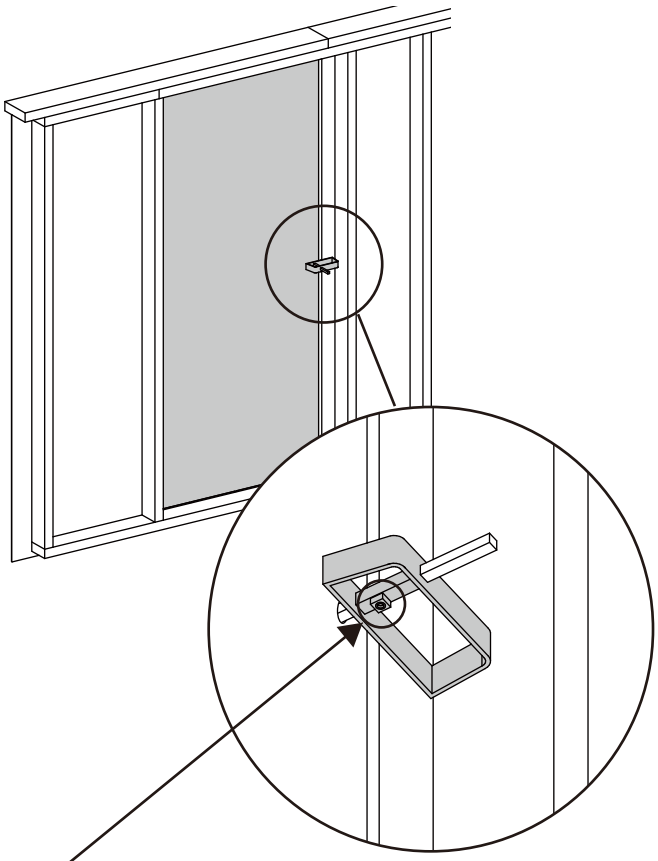

注意：過度に締めすぎるとネジ頭が
変形（潰れる）場合がありますので
ご注意ください！

MEMO

Green bell
Garage & garden shed

株式会社グリーンベル
〒399-0211長野県諏訪郡富士見町富士見11901-4
Tel.0266-75-2211 Fax.0266-75-2433
mail. info@green-bell.co.jp website. https://green-bell.co.jp
Copyright © Green Bell Co.,Ltd. All Rights Reserved.